P-1017-0800

Jardinera modelo Alvium de diámetro 800 mm, de polietileno de media densidad (MDPE).
Dimensiones: Diámetro exterior Ø 800 mm x 720 mm de altura. - Disponible en varios colores y tamaños -

(Imagen - P-1017-0800-LILA
(Color Violeta)

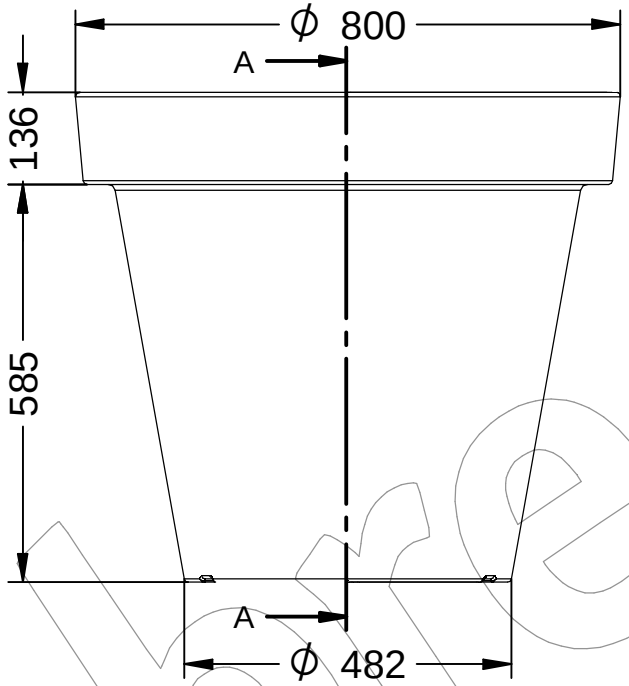

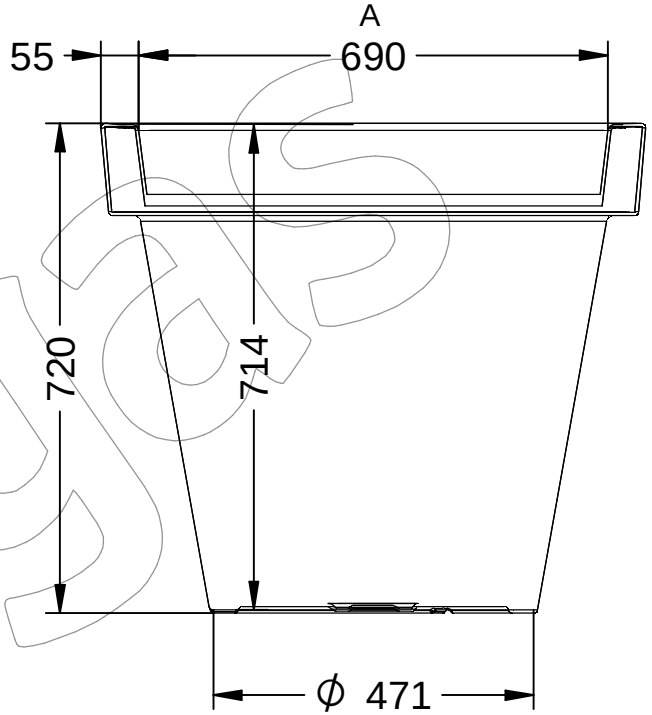

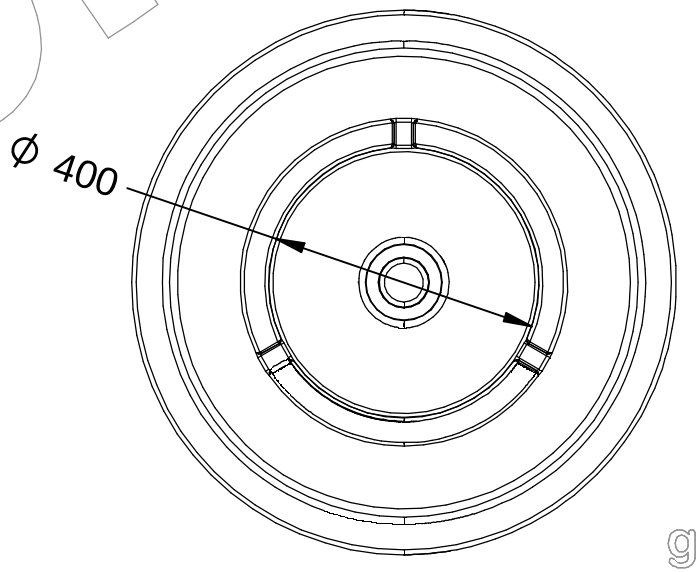

Documento no contractual - Document no contractual - Non-contractual document - Non-contractual document - Documento não contratual

P-1017-0800

Jardinera modelo Alvium de diámetro 800 mm, de polietileno de media densidad (MDPE).
Dimensiones: Diámetro exterior Ø 800 mm x 720 mm de altura. - Disponible en varios colores y tamaños -

-ES-

Descripción: Jardinera modelo Alvium de polietileno de media densidad (MDPE).

Material: Polietileno de media densidad (MDPE).
La jardinera tiene un diámetro de 800 mm y una altura de 720 mm.

Características:
- Ecológica y reciclable.
- Antigrafiti y fácil de limpiar.
- Sin mantenimiento.
- Económica y duradera.
- Tratada con UV.
- Gran robustez.
- Capacidad: 200 L.
- Disponible en varios colores y tamaños.

-CA-

Descripció: Jardinera model Alvium de polietilè de mitjana densitat (MDPE).

Material: Polietilè de mitja densitat (MDPE).
La jardinera té un diàmetre de 800 mm i una alçada de 720 mm.

Característiques:
- Ecològica i reciclable.
- Antigrafiti i fàcil de netejar.
- Sense manteniment.
- Econòmica i duradora.
- Tractada amb UV.
- Gran robustesa.
- Capacitat: 200 L.
- Disponible en diversos colors i mides

-EN-

Description: Alvium model polyethylene planter medium density (MDPE).

Material: Medium density polyethylene (MDPE).
The planter has a diameter of 800 mm and a height of 720 mm.

Characteristics:
- Ecological and recyclable.
- Antigraffiti and easy to clean.
- Without maintenance.
- Economic and durable.
- Treated with UV.
- Great robustness.
- Capacity: 200 L.
- Available in many colors and sizes..

-FR-

Description : Jardinière en polyéthylène modèle Alvium densité moyenne (MDPE).

Matière: Polyéthylène moyenne densité (MDPE).
Le planteur a un diamètre de 800 mm et une hauteur de 720 mm.

Caractéristiques:
- Écologique et recyclable.
- Antigraffiti et facile à nettoyer.
- Sans entretien
- Économique et durable.
- Traité aux UV.
- Grande robustesse.
- Capacité: 200 L.
-Disponible en plusieurs couleurs et tailles

-PT-

Descrição: Floreira em polietileno modelo Alvium densidade média (MDPE).

Material: Polietileno de média densidade (MDPE).
A plantadeira tem um diâmetro de 800 mm e uma altura de 720 mm.
Caracteristicas:

- Ecológico e reciclável.
- Anti-grafite e fácil de limpar.
- Livre de manutenção
- Econômico e durável.
- Tratado com UV.
- Grande robustez.
- Capacidade: 200 L.
- Disponível em várias cores e tamanhos.

Documento no contractual - Document no contractual - Non-contractual document - Non-contractual document - Documento não contratual

P-1017-0800

Jardinera modelo Alvium de diámetro 800 mm, de polietileno de media densidad (MDPE).
Dimensiones: Diámetro exterior Ø 800 mm x 720 mm de altura. - Disponible en varios colores y tamaños -

Fábregas

Disponible en varios colores:

Imagen no contractual

P-1017-0800-COB
(Cobalto RAL 5004)

P-1017-0800-AMA
(Amarillo RAL 1021)

P-1017-0800-VER
(Verde RAL 6029)

P-1017-0800-NAR
(Naranja similar RAL 2004)

P-1017-0800-AZU
(Azul RAL 5005)

P-1017-0800-ROJ
(Rojo RAL 3020)

P-1017-0800-COR
(Corten RAL 8017)

P-1017-0800-VEA
(Verde Ácido RAL 1026)

P-1017-0800-GRI
(Gris RAL 7021)

P-1017-0800-LILA
(Color Violeta)

Documento no contractual - Document no contractual - Non-contractual document - Non-contractual document - Documento não contratual

P-1017-0800

Jardinera modelo Alvium de diámetro 800 mm, de polietileno de media densidad (MDPE).
Dimensiones: Diámetro exterior Ø 800 mm x 720 mm de altura. - Disponible en varios colores y tamaños -

Fábregas

Disponible en varios tamaños:

P-1017-XXX-COB (XXX = 0800-1000-1200)
(Cobalto RAL 5004)

P-1017-XXX-AMA (XXX = 0800-1000-1200)
(Amarillo RAL 1021)

P-1017-XXX-VER (XXX = 0800-1000-1200)
(Verde RAL 6029)

P-1017-XXX-NAR (XXX = 0800-1000-1200)
(Naranja similar RAL 2004)

P-1017-XXX-AZU (XXX = 0800-1000-1200)
(Azul RAL 5005)

P-1017-XXX-ROJ (XXX = 0800-1000-1200)
(Rojo RAL 3020)

P-1017-XXX-COR (XXX = 0800-1000-1200)
(Corten RAL 8017)

P-1017-XXX-VEA (XXX = 0800-1000-1200)
(Verde Ácido RAL 1026)

P-1017-XXX-GRI (XXX = 0800-1000-1200)
(Gris RAL 7021)

P-1017-XXX-LILA (XXX = 0800-1000-1200)
(Color violeta)

Documento no contractual - Document no contractual - Non-contractual document - Non-contractual document - Documento não contratual