E-PICNIC-ECO

Mesa Picnic ECO con listones de pólimeros reciclados de color marrón (Se suministra Semi-montada).
Dimensiones: 1800 x 1400 x 755 mm.

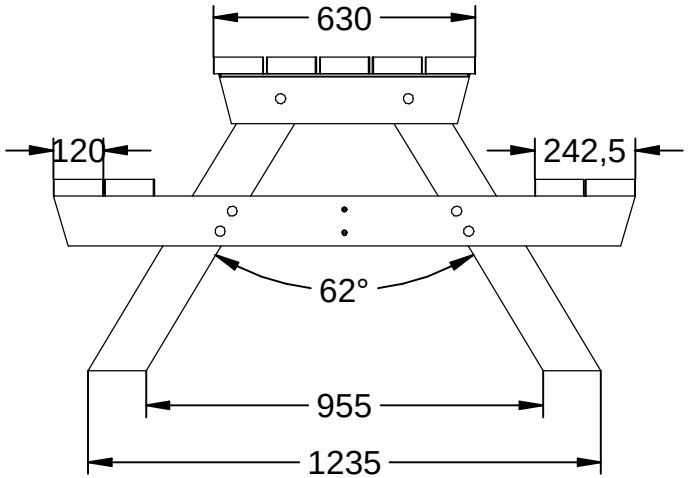

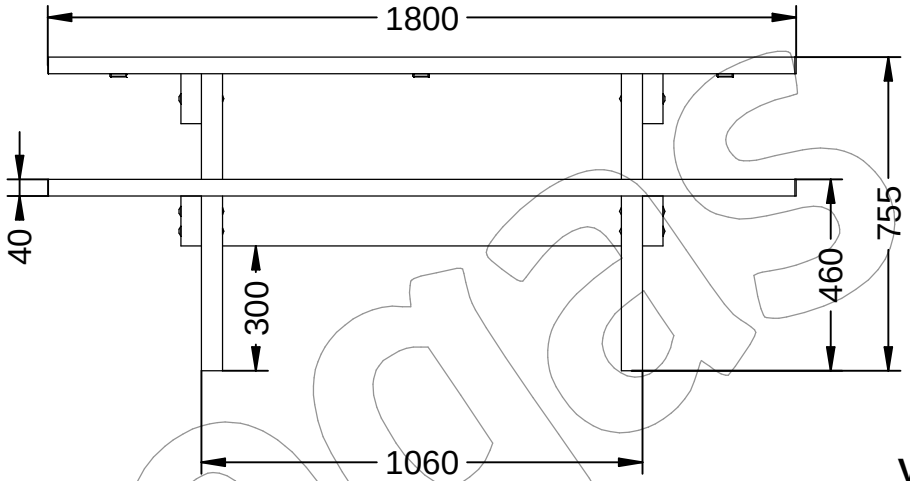

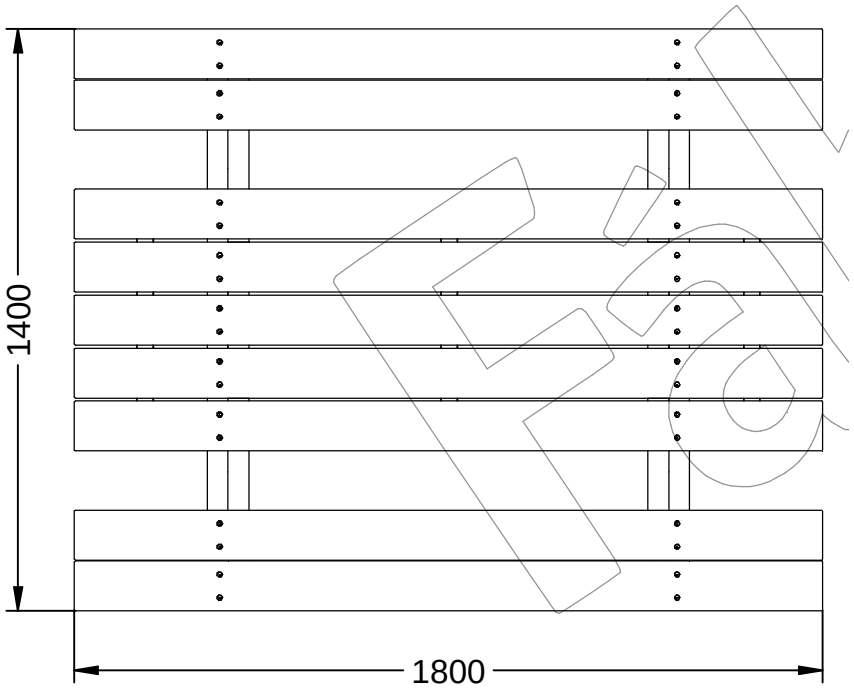

Ventajas

- 100% Plásticos reciclados
- Textura natural
- Textura coloreada
- No requiere mantenimiento
- Resistente a los grafitis
- A prueba de la intermperie
- Imputrescible
- Sin astillas
- Completamente reciclable

Descripción Multi-idioma ➡ Página 2.
Mesa E-PICNIC-ECO en el entorno ➡ Página 3 y 4.
Instrucciones de montaje ➡ Página 5 y 6.
Instruciones de anclaje ➡ Página 7.
Refuerzos internos ➡ Página 8.

Parques y Jardines Fabregas S.A.U.
grupfabregas.com
Documento no contractual - Document no contractual - Non-contractual document - Non-contractual document - Documento não contratual

E-PICNIC-ECO

Mesa Picnic ECO con listones de pólimeros reciclados de color marrón (Se suministra Semi-montada).
Dimensiones: 1800 x 1400 x 755 mm.

-ES-

Descripción: Mesa Picnic tipo Eco de medidas 1800 x 1400 x 755 mm, con listones de polímero reciclado de color marrón compuesta por dos bancos y una mesa.

Materiales:
Listón: Polímero reciclado mixto con origen domestico post consumo recuperado de los sectores industrial y agrícola, de color marrón.

Tornillería en acero inoxidable.

Se suministra Semi-montada.
Anclaje: Mediante 4 barras roscadas de M12x250 mm (No suministrado).

-CA-

Descripció: Taula Picnic tipus Eco de mides 1800 x 1400 x 755 mm, amb llistons de polímer reciclat de color marró composta per dos bancs i una taula.

Materials:
Llistó: Polímer reciclat mixt amb origen domèstic post consum recuperat dels sectors industrial i agrícola, de color marró.

Cargols en acer inoxidable.

Se subministra Semi-muntada.
Anclatge: Mitjançant 4 barres roscades de M12x250 mm (No subministrat).

-EN-

Description: Eco-style picnic table measuring 1800 x 1400 x 755 mm, with brown recycled polymer slats, comprising two benches and a table.

Materials:
Slat: Brown, recycled mixed polymer from post-consumer domestic sources recovered from the industrial and agricultural sectors.

Stainless steel hardware.

Supplied semi-assembled.

Mounting: Using four M12 x 250 mm threaded rods (not supplied).

-FR-

Description: Table de pique-nique éco-responsable de 1 800 x 1 400 x 755 mm, avec lattes en polymère recyclé marron, composée de deux bancs et d'une table.

Matériaux:
Lattes: Polymère mixte recyclé marron issu de déchets domestiques post-consommation issus des secteurs industriel et agricole.

Quincaillerie en acier inoxydable.

Livrée semi-assemblée.
Fixation: À l'aide de quatre tiges filetées M12 x 250 mm (non fournies).

-PT-

Descrição: Mesa de piquenique de estilo ecológico, com 1800 x 1400 x755 mm, com ripas de polímero reciclado castanho, composto por dois bancos e uma mesa.

Materiais:
Ripas: Polímero misto reciclado castanho, proveniente de fontes domésticas pós-consumo, recuperado dos setores industrial e agrícola.

Ferragens em aço inoxidável.
Fornecido semi-montado.
Montagem: Utilizando quatro varões roscados M12 x 250 mm (Não fornecidos).

Documento no contractual - Document no contractual - Non-contractual document - Non-contractual document - Documento não contratual

E-PICNIC-ECO

Mesa Picnic ECO con listones de pólimeros reciclados de color marrón (Se suministra Semi-montada).
Dimensiones: 1800 x 1400 x 755 mm.

Fábregas

Mesa E-PICNIC-ECO en el entorno

Documento no contractual - Document no contractual - Non-contractual document - Non-contractual document - Documento não contratual

E-PICNIC-ECO

Mesa Picnic ECO con listones de pólimeros reciclados de color marrón (Se suministra Semi-montada).
Dimensiones: 1800 x 1400 x 755 mm.

Fábregas

Mesa E-PICNIC-ECO en el entorno

Documento no contractual - Document no contractual - Non-contractual document - Non-contractual document - Documento não contratual

E-PICNIC-ECO

Mesa Picnic ECO con listones de pólimeros reciclados de color marrón (Se suministra Semi-montada).
Dimensiones: 1800 x 1400 x 755 mm.

Fábregas

Instrucciones de Montaje / Assembly instructions

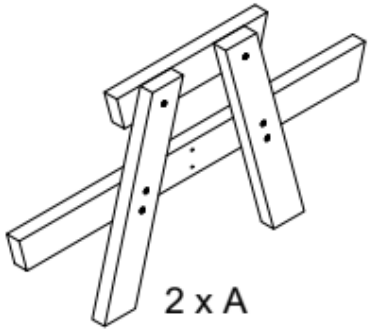

2 x A

1 x B

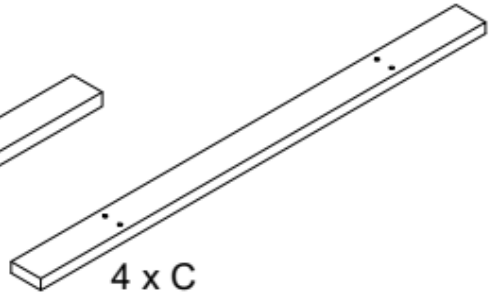

4 x C

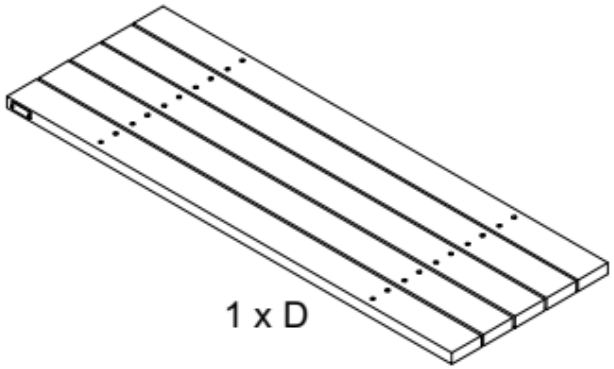

1 x D

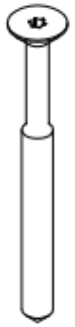

36 x E

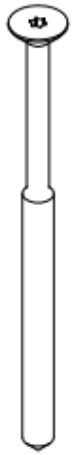

4 x F

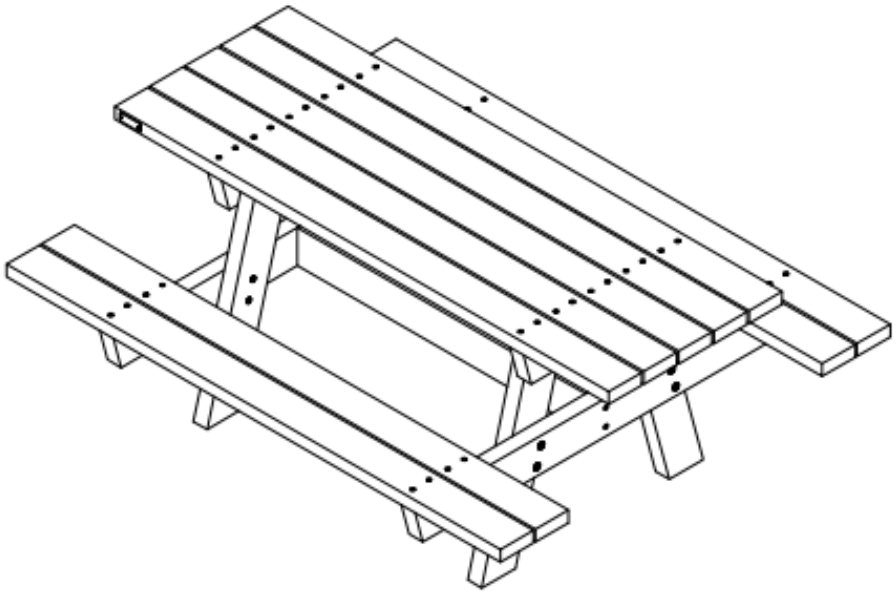

Herramientas necesarias / Tools needed

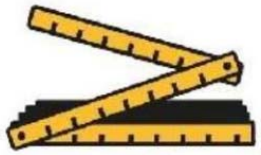

Documento no contractual - Document no contractual - Non-contractual document - Non-contractual document - Documento não contratual

E-PICNIC-ECO

Mesa Picnic ECO con listones de pólimeros reciclados de color marrón (Se suministra Semi-montada).
Dimensiones: 1800 x 1400 x 755 mm.

Fábregas

Paso / Step

Instrucciones de Montaje / Assembly instructions

1

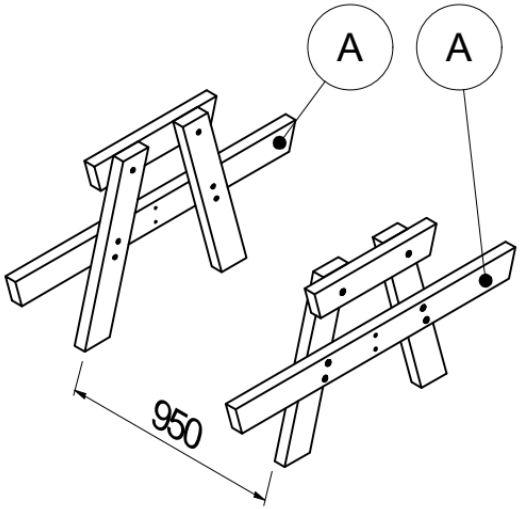

2

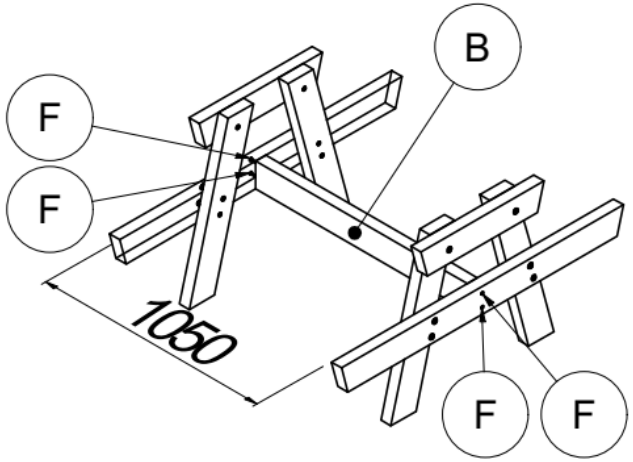

3

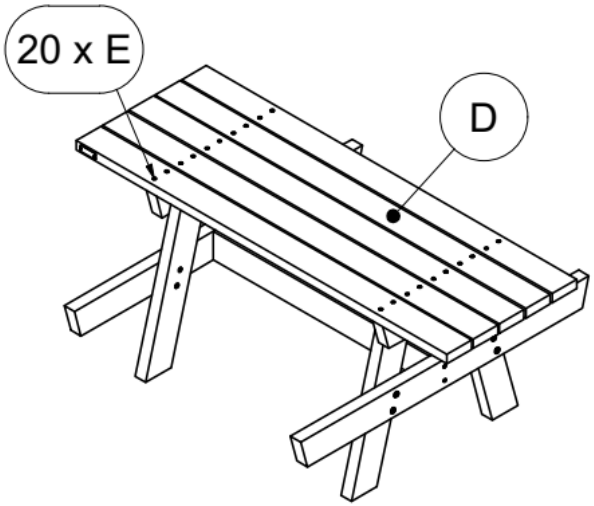

4

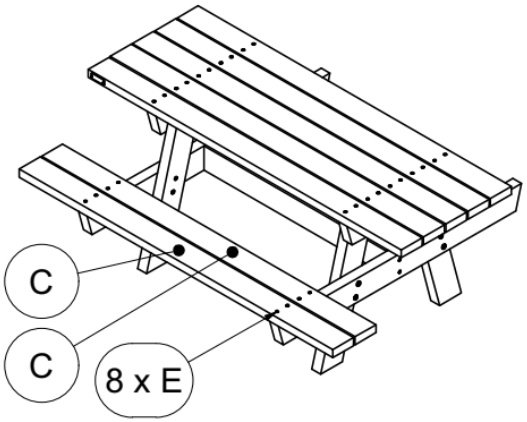

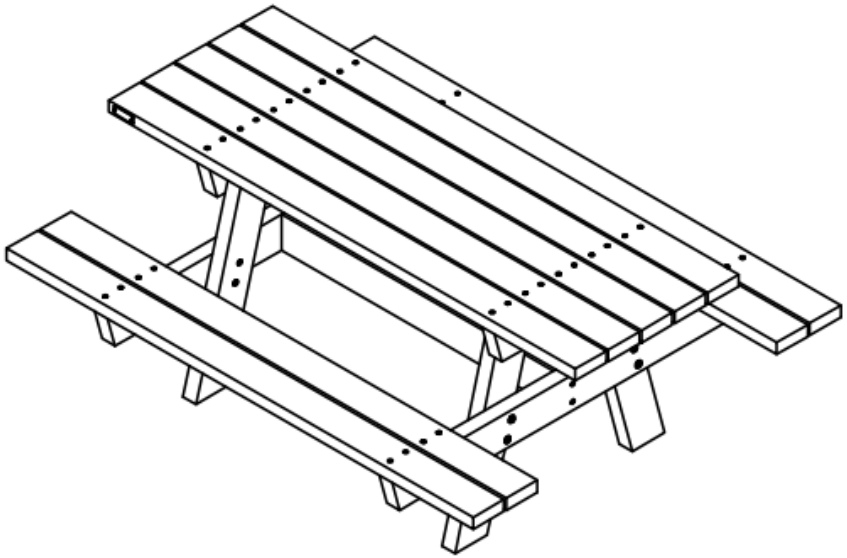

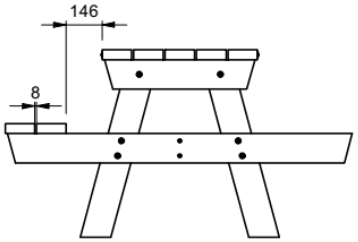

Documento no contractual - Document no contractual - Non-contractual document - Non-contractual document - Documento não contratual

E-PICNIC-ECO

Mesa Picnic ECO con listones de pólimeros reciclados de color marrón (Se suministra Semi-montada).
Dimensiones: 1800 x 1400 x 755 mm.

Instrucciones de anclaje / anchoring instructions

Documento no contractual - Document no contractual - Non-contractual document - Non-contractual document - Documento não contratual

E-PICNIC-ECO

Mesa Picnic ECO con listones de pólimeros reciclados de color marrón (Se suministra Semi-montada).
Dimensiones: 1800 x 1400 x 755 mm.

Refuerzos internos / internal reinforcements

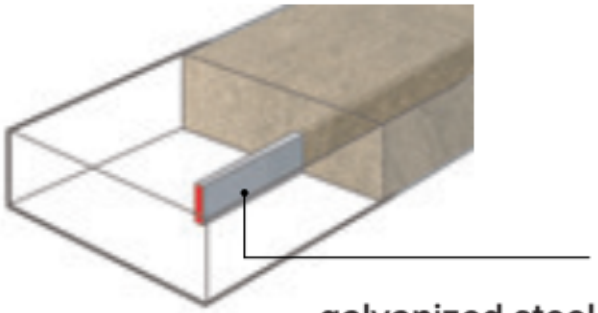

galvanized steel
6 x

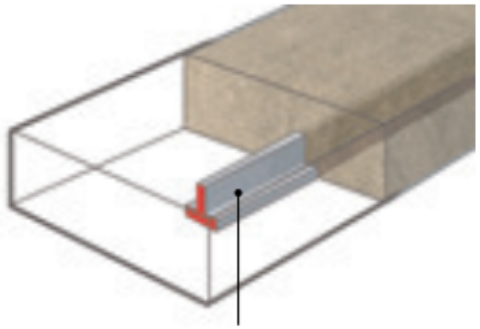

galvanized steel
1 x

Documento no contractual - Document no contractual - Non-contractual document - Non-contractual document - Documento não contratual