C-430

Pilona de polipropileno tipo Barcelona, disponible en varios colores, con argolla reflectante.

Revision: 01 - 23/03/2021

Adhesivo reflectante
Adhesiu reflectant
Reflective adhesive

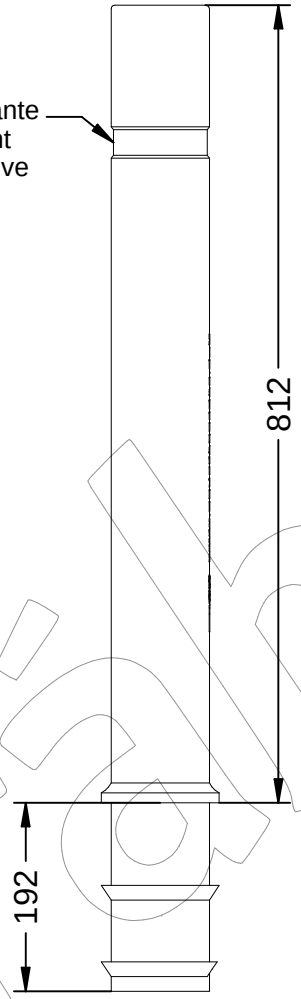

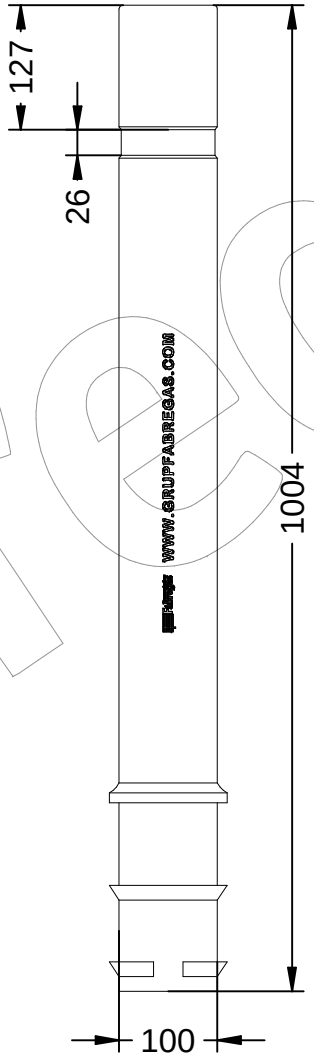

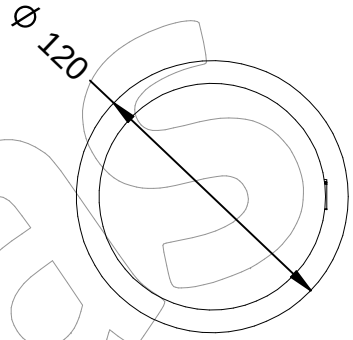

Base de hormigón (H30) para cimentación
Base de formigó (H30) per a fonamentació
Concrete base (H30) for install

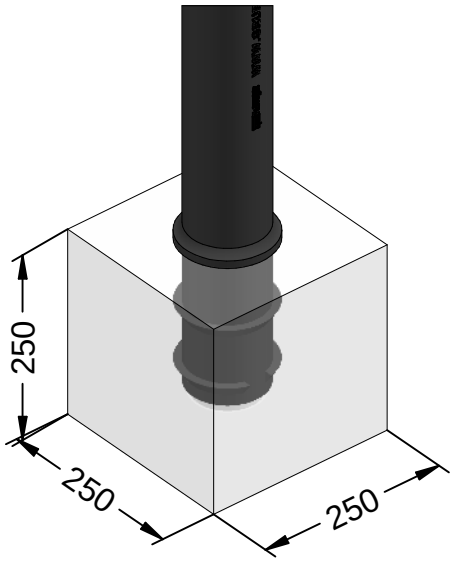

Ángulo de flexión 20º máximo.
Angle de flexió 20º màxim.
Flexion angle 20º maximum.

C-430

Pilona de polipropileno tipo Barcelona, disponible en varios colores, con argolla reflectante.

Revision: 01 - 23/03/2021

Disponible en varios colores

Imagen no contractual

C-430
(Gris forja RAL 7024)
- RAL APROXIMADO -

C-430-VER
(Verde RAL 6029)

C-430-ROJ
(Rojo RAL 3020)

C-430-AZU
(Azul RAL 5005)

C-430-AMA
(Amarillo RAL 1021)

C-430

Pilona de polipropileno tipo Barcelona, disponible en varios colores, con argolla reflectante.

Revision: 01 - 23/03/2021

-ES-

Descripción: Pilona fabricada en polipropileno tipo Barcelona, de alto impacto.

Características:
Esta pilona puede flexar como máximo 20º, en ese caso recupera su verticalidad.

Dispone de una banda reflectante.
No se oxida y no requiere mantenimiento.

Sus medidas son las siguientes:
Tiene 1004 mm de altura con un tubo de ∅ 100.

Embalaje: Paletizado y plastificado.
Anclaje: Mediante empotramiento.

Disponible en los siguientes colores:

Color gris forja RAL 7024. (RAL Aproximado)

Color rojo RAL 3020.

Color azul RAL 5005.

Color amarillo RAL 1021.

Color verde RAL 6029.

-CA-

Descripció: Pilona fabricada en polipropilè tipus Barcelona, d'alt impacte.

Característiques:
Aquesta pilona pot flexar com a màxim 20º, en aquest cas recupera la seva verticalitat.

Disposa d'una banda reflectora.
No s'oxida i no requereix manteniment.

Les seves mesures són les següents:
Té 1004 mm d'altura amb un tub de ∅ 100.

Embalatge: Paletitzat i plastificat.
Anclatge: Mitjançant encastament.

Disponible en els següents colors:

Color gris forja RAL 7024. (RAL Aproximat)

Color vermell RAL 3020.

Color blau RAL 5005.

Color groc RAL 1021.

Color verd RAL 6029.

-EN-

Description: Pylon made of polypropylene type Barcelona, high impact.

Characteristics:
This bollard can flex a maximum of 20º, in that case it recovers its verticality.

It has a reflective band.
It does not rust and does not require maintenance.

Its measures are as follows:
It is 1004 mm high with a tube of ∅ 100.

Packaging: Palletized and plasticized.
Anchoring: By embedding.

Available in the following colors:

Forge grey RAL 7024 color. (RAL Approximate)

RAL 3020 red color.

RAL 5005 blue color.

RAL 1021 yellow color.

RAL 6029 green color.

-FR-

Description: Pylône en polypropylène type Barcelona, à fort impact.

Caractéristiques:
Cette borne peut fléchir un maximum de 20º, dans ce cas, il retrouve sa verticalité.

Il a une bande réfléchissante.
Il ne rouille pas et ne nécessite aucun entretien.

Ses mesures sont les suivantes:
Il mesure 1004 mm de haut avec un tube de ∅ 100.

Emballage: palettisé et plastifié.
Ancrage: Par intégration.

Disponible dans les suivants couleurs:

Couleur gris forge RAL 7024. (RAL approximatif)

Couleur rouge RAL 3020.

Couleur bleu RAL 5005.

Couleur jaune RAL 1021.

Couleur verte RAL 6029.

-PT-

Descrição: Pilão de polipropileno tipo Barcelona, alto impacto.

Características:
Este poste de amarração pode flexionar um máximo de 20º, nesse caso, recupera sua verticalidade.

Tem uma banda reflexiva.
Não enferruja e não requer manutenção.

Suas medidas são as seguintes:
Tem 1004 mm de altura com um tubo de ∅ 100.

Embalagem: Paletizada e plastificada.
Ancoragem: incorporando.

Disponível no seguinte cores:

Cor cinza forja RAL 7024. (RAL aproximado)

Cor vermelha RAL 3020.

Cor azul RAL 5005.

Cor amarela RAL 1021.

Cor verde RAL 6029.

Fabregas